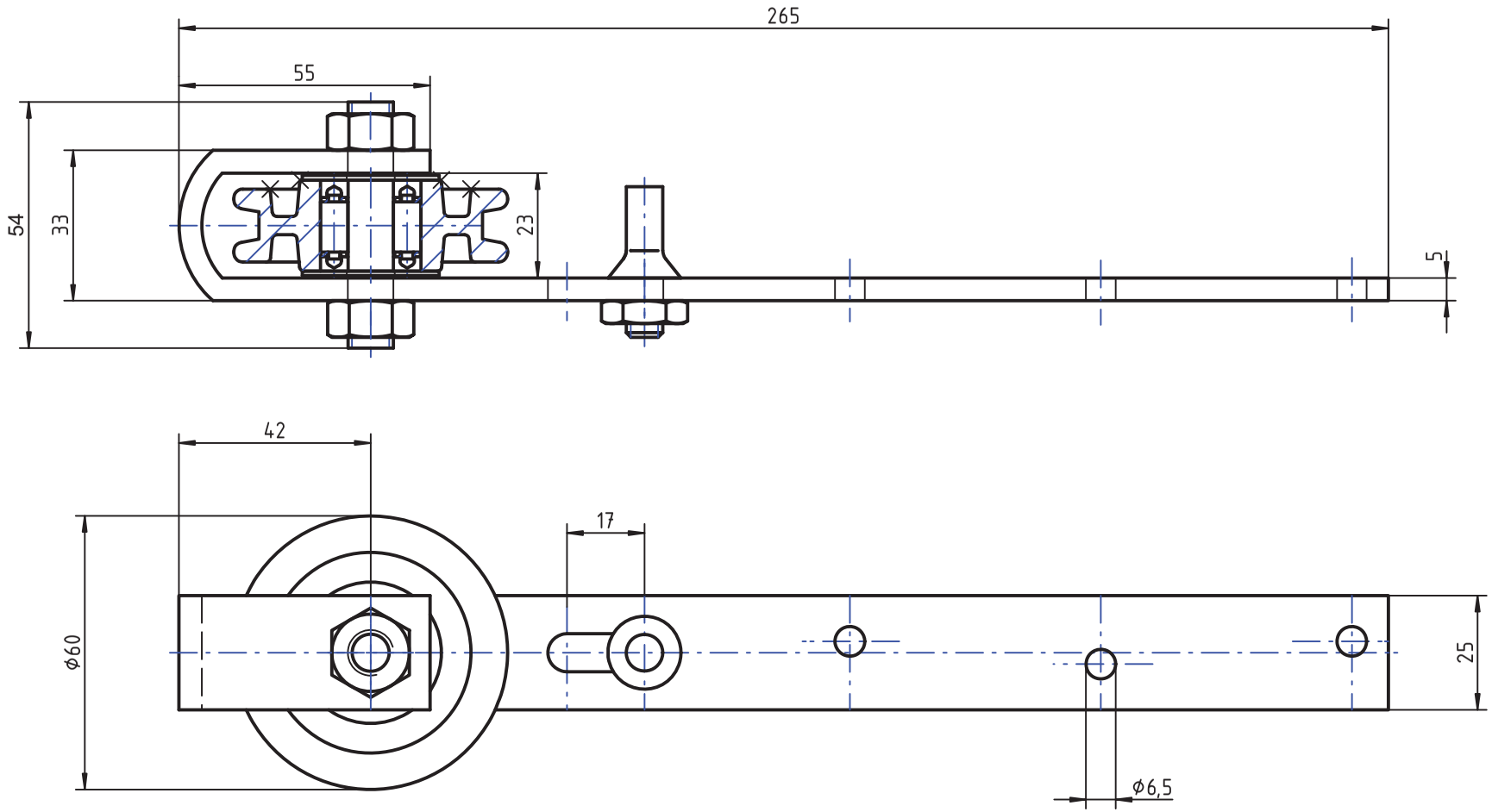

				Allgemein-toleranzen DIN ISO 2768		Maßstab 1:1	Gewicht
						Werkstoff	
					Datum	Name	Schiebtürrolle mit Gleitstift
				Bearb	19.08.04	Frößler	501 / 60 G
				Gepr.			
				Norm			
							Blatt
							Blätter
Zust.	Änderung	Datum	Name	Urspr.:		Ers. für:	Ers. durch: