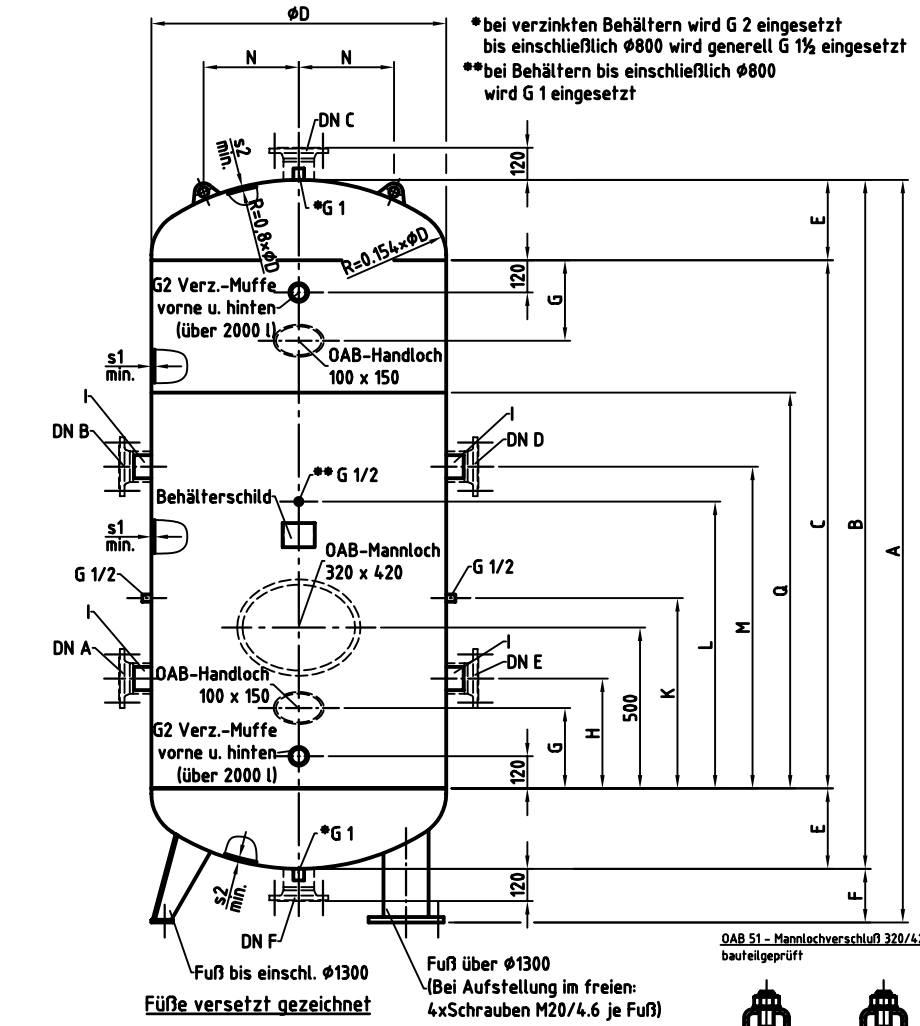

		Leergew.																			
Volumen	ØD	[illegible]	[illegible]	A	B	C	E	F	G	H	K	L	M	N	O	P	Q	I	ls	[illegible]	[illegible]	[illegible]
		[illegible]	[illegible]																	ND	ND	min.
750 l	750	300	315	2005	1060	1440	210	145	500	540	740	1100	1100	250	620			G 1½	---	---	---	---
1000 l	800	370	390	2260	2120	1600	220	140	250	550	850	1210	1340	270	670			G 1½	40			
1500 l	1000	400	500	2250	2050	1500	275		250	430	730	1000	1220	315	900			G 2	40			
2000 l	1100	590	620	2470	2270	1660	305		300	410	710	1070	1200	355	1000							
3000 l	1250	810	850	2760	2560	1860	350	200		380	600	1040	1170	415	1150	---						
4000 l	1300	1130	1185	3620	3420	2700	360			370	670	1030	1160	435	1200		---					
	1400	1160	1220	3070	2870	2100	385			350	650	1010	1140	475		1000						
		1360	1430	3600	3400	2710																
5000 l	1600	1300	1450	2950	2700	1810	445	250	---	260	560	920	1050	510	---	1240		G 2½	40	120	20	8,4
6000 l		1500	1660	3450	3200	2310																
7000 l		1790	1800	3950	3700	2810																
8000 l		2000	2100	4450	4200	3310											2000					
9000 l		2210	2320	4950	4700	3810																
		2420	2540	5450	5200	4310											2500					
10000 l	1800	2520	2645	4530	4200	3290	495							590		1360	2000					
	2000	2720	2856	4110	3860	2760	550							670		1540	----					

Abnahme		DGRL 97/23/EG - AD 2000	
Betriebsdruck	PS	16	bar
Betriebstemperatur	T max.	50	°C
	T min.	- 10	°C
Anzahl der An- und Abfahrten		1000	
Druckschwankungsbreite		20%	PS
Oberflächenbehandlung		entspr. Kundenwunsch	
Rohrgewinde zylindrisch nach ISO 228/1-G			
Mantel		P265GH, 3.1B/AD-W1, EN 10028-2	
Böden		P265GH, 3.1B/AD-W1, EN 10028-2	

Bemerkungen

1.) Die eingetragenen Muffen entsprechen der Standardausführung.
2.) Bei zusätzlichen Muffen bis G 2½ ist ein Abstand von mind. 120mm zu der nächsten Schweißnaht und mind. 300mm von Mitte bis Mitte nächster Muffe einzuhalten.
Bodenkrempe freilassen.
Abstand zw. Handlochrand bzw. Mannlochrand und Mitte Muffe mind. 250mm.
3.) Nachträglich eingeschweißte Muffen (nur durch den Hersteller) nach Detail Muffeneinschweißung,sonst wie unter 2.)
4.) Anstelle von Muffenanschlüssen können beliebig Flanschstutzen nach Flanschentabelle eingesetzt werden.
Die unter 2.) angegebenen Mindestabstände müssen eingehalten werden.
5.) Behälter die verzinkt werden erhalten zusätzl. Verzinkungsablaufmuffen.
6.)Wandstärken für Rohre und Muffen ohne inneren Überstand ermittelt.
Ausnahme: b, c bis einschließlich 2000 Liter (Rohre 10mm, Muffen 5mm inneren Überstand)

Längsnähte ab 8000 l
15° zueinander versetzt

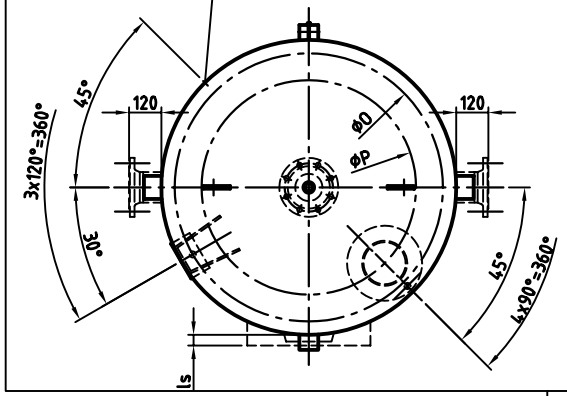

OAB 51 - Mannlochverschluß 320/420
bauteilgeprüft

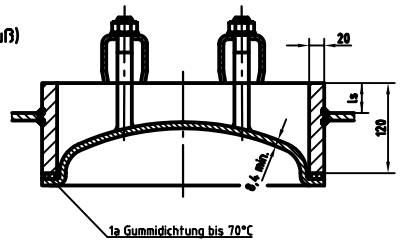

OAB 51 - Handlochverschluß 100/150
bauteilgeprüft

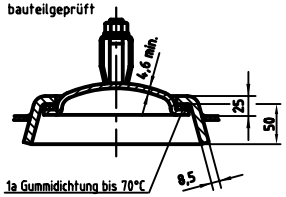

Maßstab :	1:20			Benennung :	
Auftrags-Nr.:	-			Druckluftbehälter stehend	
Best.-Nr. :	-			750 l - 10.000 l 16 bar	
Verwendbar für :	-		Datum / Name		
Gewicht :	- kg	Bearb.	17.01.2002 SW		
Blatt :	1	Gepr.	17.01.2002 PB	Zeichnungsnummer :	Revision
v. Blatt :	2	Schutzvermerk nach DIN 34 beachten		MB 020103-2	-
Plotdatum:	17.01.2002			Zeichn.-Nr. der Prüfung des Entwurfs :	Änd.-Datum
Datei :	0002SQ.DWG			-	28.11.2002
					Zeichnung darf nur über CAD geändert werden